Гидроцилиндр КГЦ634.140-80-800

Давление, МПа:
номинальное -20,
максимальное -25.
Усилие на штоке, кН:
толкающее -292,4,
тянущее -197.
Масса, кг -140,6.

Уплотнения компании "Trelleborg".
Пример маркировки: КГЦ634.140-80-800, Ту, Ну, Ду.

Рисунок 1

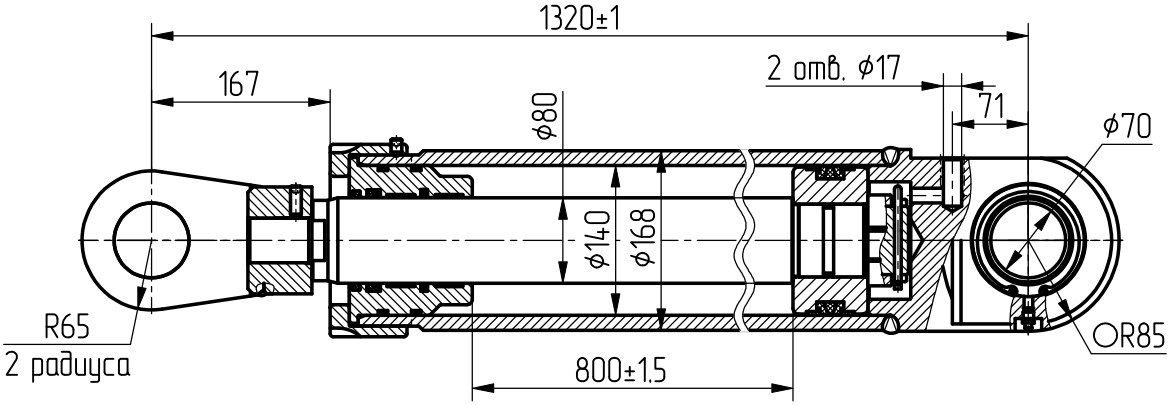

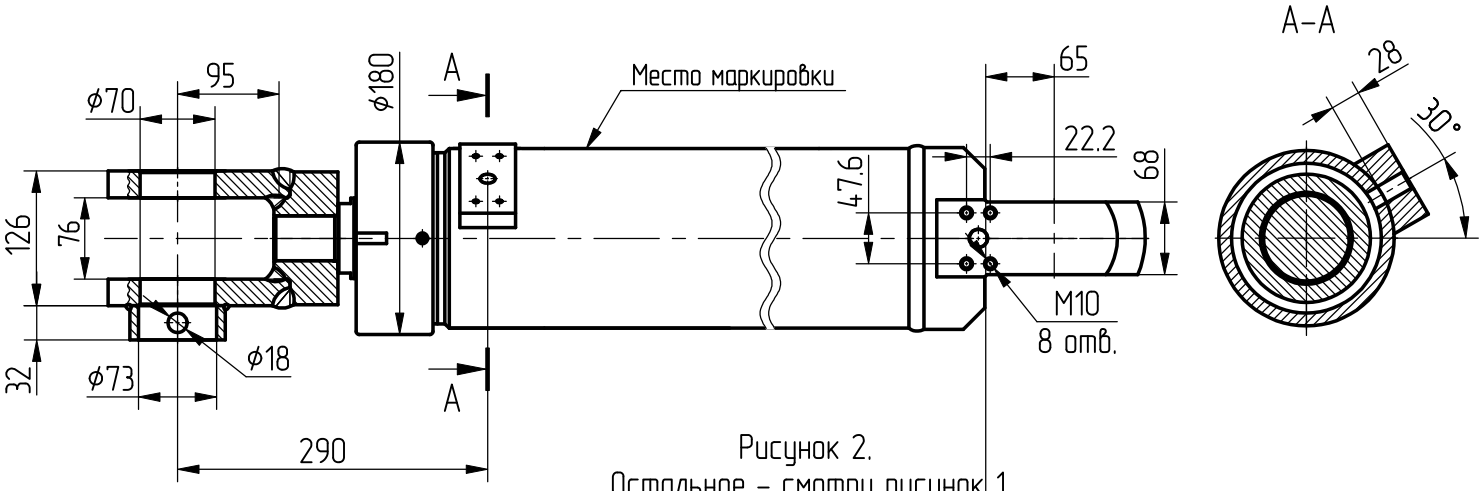

Рисунок 2.
Остальное - смотри рисунок 1.

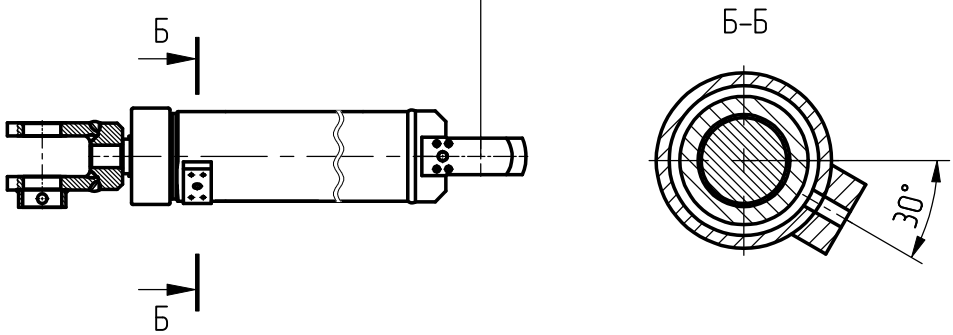

Обозначение	Рисунок
КГЦ634.140-80-800	1
КГЦ634-01.140-80-800	2