Гидроцилиндр КГЦ472А.125-80-800

Давление, МПа:

номинальное	-23
максимальное	-28

Усилие на штоке, кН:

толкающее	-268,1
тянущее	-158,3
Масса, кг	-105,8

Уплотнения компании "Trelleborg".

Пример маркировки: КГЦ472А.125-80-800, Ту, Ну, Ду.

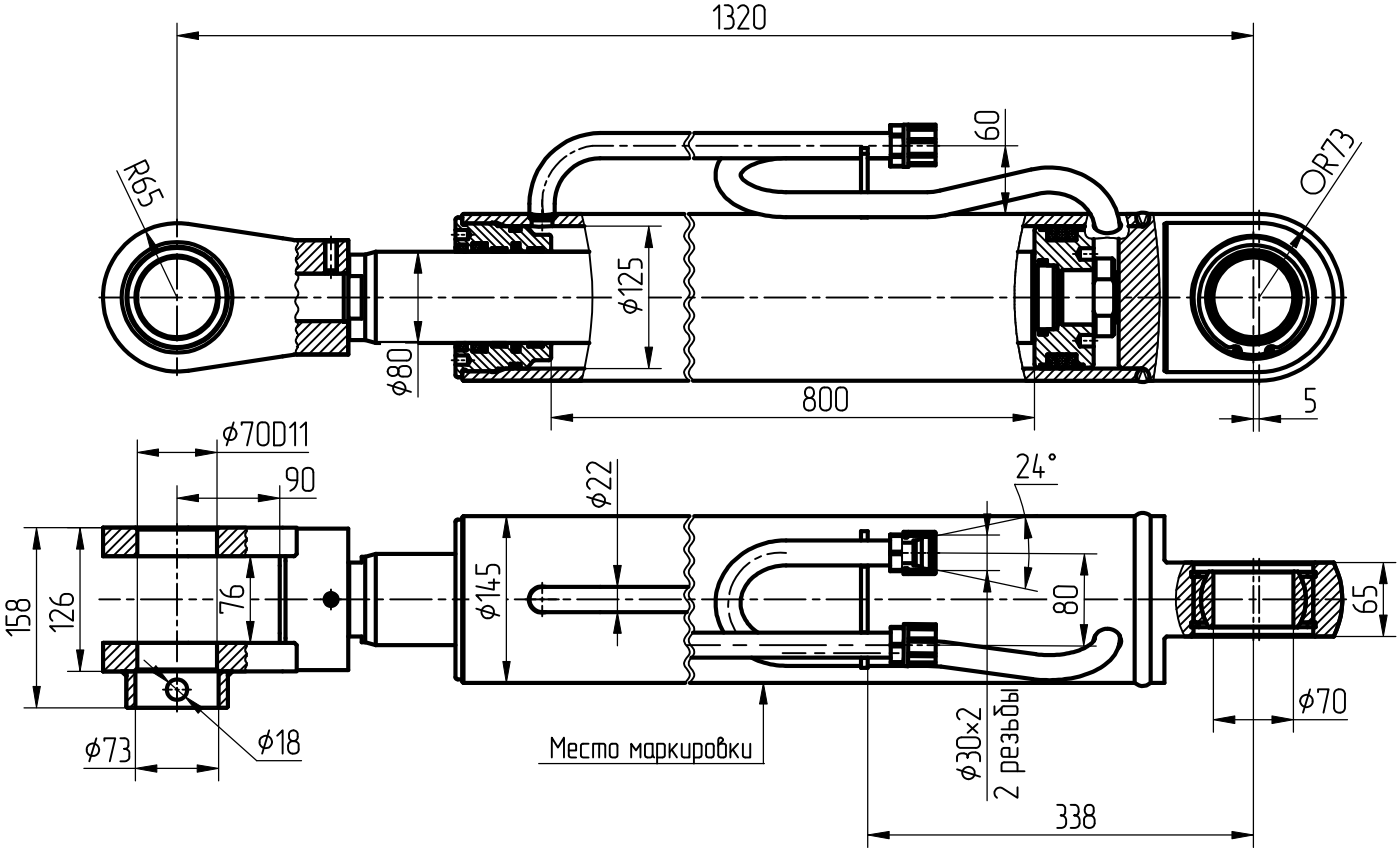

Применяемость: гидроцилиндр подъёма стрелы погрузчиков ТО-28А и Амкодор-342А (после 2000 года выпуска).