Габаритные и присоединительные размеры гидромотора А1-46/32.00РО.6

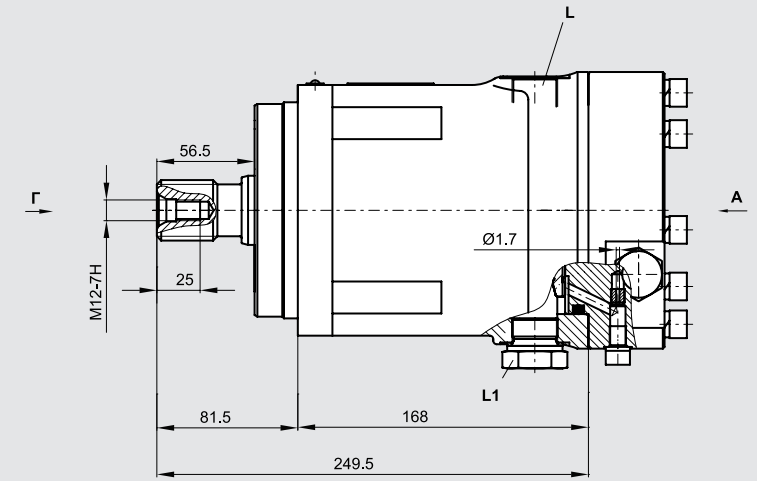

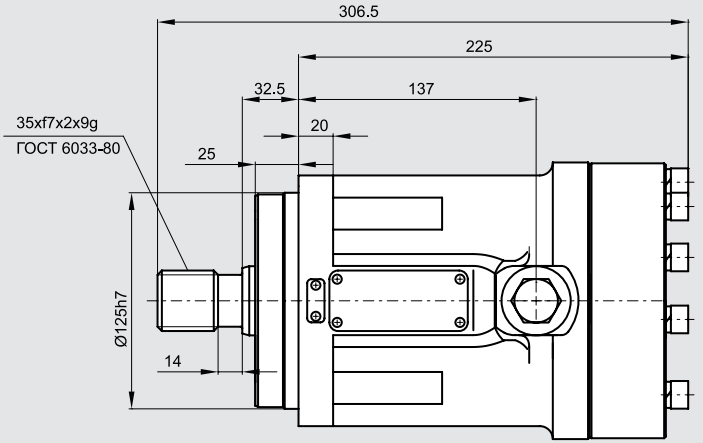

Габаритные и присоединительные размеры гидромотора А1-46/32.00РО.6

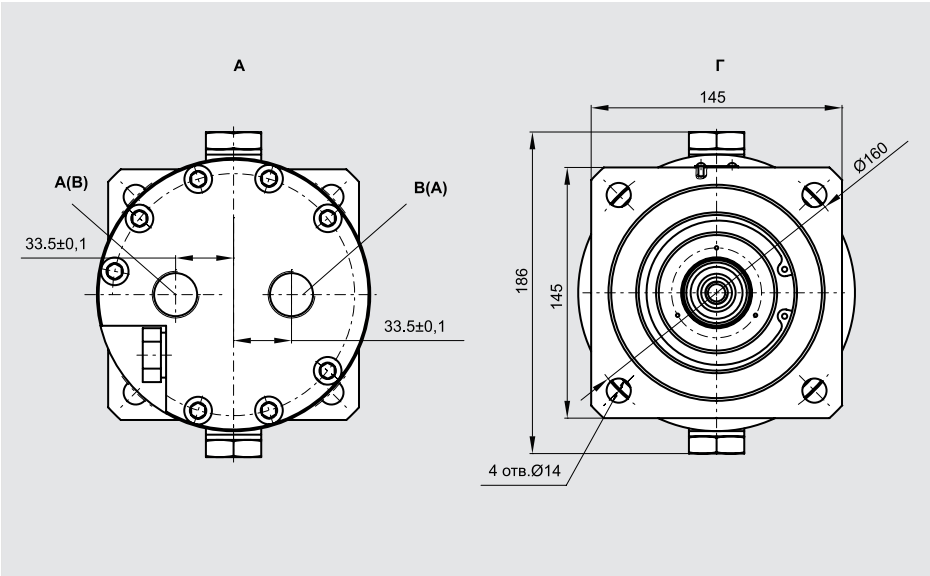

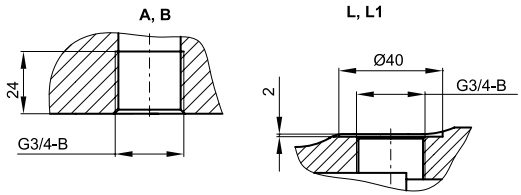

Схема гидравлическая

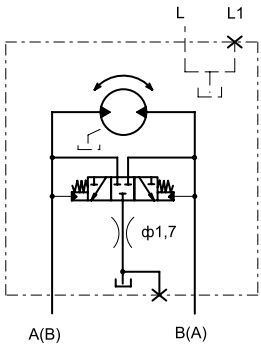

A, B - соединение с напорной (сливной) магистралью **G3/4-B**
L - соединение с дренажной магистралью **G3/4-B**
L1 - отверстие для слива рабочей жидкости **G3/4-B**

Технические характеристики гидромоторов

Параметр			46	56
Номинальный рабочий объем	V_0	см^3	46	56
Давление				
номинальное	p_{nom}	МПа	32	32
максимальное	p_{max}	МПа	40	40
Максимальное давление дренажа	p_d	МПа	0,15	0,15
Частота вращения				
номинальная	n_{nom}	мин$^{-1}$	1500	1500
максимальная	n_{max}	мин$^{-1}$	3800	3800
минимальная	n_{min}	мин$^{-1}$	500	500
Номинальный расход	Q_{nom}	л/мин	71.8	87.5
Эффективная мощность	P_{nom}	кВт	35.2	42.9
Крутящий момент номинальный	M_{nom}	Н·м	224.6	273.5
Масса (без рабочей жидкости)	m	кг	24	24
Допустимая аксиальная сила	$\pm F_{ax\,max}$	Н	700	700
Допустимая радиальная сила	$F_{q\,max}$	Н	1500	1500

Основные расчетные формулы гидромоторов

Расход

$$Q = \frac{V_o \cdot n}{1000 \cdot \eta_v} \quad [л/мин]$$

Крутящий момент

$$M = \frac{1.59 \cdot V_o \cdot \Delta p \cdot \eta_{mh}}{100} \quad [Н·м]$$

Мощность

$$P = \frac{2 \cdot \pi \cdot M \cdot n}{60000} = \frac{M \cdot n}{9549} = \frac{Q \cdot \Delta p \cdot \eta_t}{600} \quad [кВт]$$

Частота вращения

$$n = \frac{Q \cdot 1000 \cdot \eta_v}{V_o} \quad [об/мин]$$

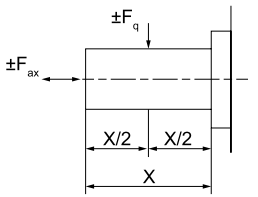

V_o — рабочий объем [см^3]
Δp — перепад давлений [атм]
n — частота вращения [мин$^{-1}$]
η_v — объемный КПД
η_{mh} — механический КПД
η_t — полный КПД $\eta_t = \eta_v \cdot \eta_{mh}$

F_{ax} – допустимая аксиальная сила [Н]
F_q – допустимая радиальная сила [Н]

Насосы и гидромоторы аксиально-поршневые нерегулируемые с наклонным диском серии А2 для открытого контура

4

4 Насосы и гидромоторы аксиально-поршневые нерегулируемые серии А2

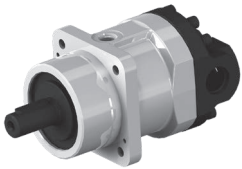

4.1 Насос аксиально-поршневой нерегулируемый серии А2...КО с блоком обратных клапанов

4.2 Насосы и гидромоторы аксиально-поршневые нерегулируемые серии А2.1 для открытого контура

Структурная схема обозначения

A 2 . ☐ – ☐ / ☐ . ☐ ☐ . ☐ . ☐

Насосы и гидромоторы аксиально-поршневые нерегулируемые с наклонным диском серии А	
Модель	2
Подмодель	-
	1

Подмодель		-		1	
Рабочий объем, см³	Основной ряд	28		12	
	Дополнительный ряд	23	32	8	10

Номинальное рабочее давление, МПа	20
	25

Монтажный фланец	Климатическое исполнение	
4 отв. ISO 3019/2	У1	0
	ХЛ1	2
	Т1	4

Тип гидромашины	Исполнение вала	Направление вращения вала*			Подмодель	
		Реверсивное	Правое	Левое	-	1
Насос	Шлицы ГОСТ 6033-51	-	3	4	25x1.5x16 3ax	-
	Шпонка	-	5	6	8x7x40	6x6x32
	Шлицы ГОСТ 6033-80		8	9	25xf7x1.5x9g	20xf7x1.5x9g
Гидромотор	Шлицы ГОСТ 6033-51	0	-	-	25x1.5x16 3ax	-
	Шпонка	1	-	-	8x7x40	6x6x32
	Шлицы ГОСТ 6033-80	7	-	-	25xf7x1.5x9g	20xf7x1.5x9g

Подсоединение трубопроводов	
2 резьбовых отверстия на торце крышки задней	6
2 резьбовых отверстия по бокам крышки задней**	7
2 резьбовых отверстия на торце и 2 резьбовых отверстия по бокам крышки задней**	8
2 резьбовых отверстия на торце и 1 резьбовое отверстие сбоку крышки задней	8М
1 резьбовое отверстие на торце (слева) и 1 резьбовое отверстие сбоку (справа) ***	9
1 резьбовое отверстие на торце (справа) и 1 резьбовое отверстие сбоку (слева)***	10

Гидроаппараты, встроенные в крышку заднюю	
Отсутствуют	-
наличие блока обратных клапанов	КО

* вращение смотреть со стороны вала.
** только для гидромоторов.
*** см. расположение отверстий для подсоединения трубопроводов на задней крышке со стороны вала.

ПРИМЕР ОБОЗНАЧЕНИЯ ДЛЯ ЗАКАЗА:

А2-28/25.03.6 – насос аксиально-поршневой нерегулируемый 2-й модели с рабочим объемом 28 см^3, номинальным рабочим давлением 25МПа, климатического исполнения У1 со шлицевым валом правого вращения, с двумя резьбовыми отверстиями на торце крышки задней.

А2-28/25.06.8М.КО – насос аксиально-поршневой нерегулируемый 2-й модели с рабочим объемом 28 см^3, номинальным рабочим давлением 25 МПа, климатического исполнения У1 со шпоночным валом левого вращения, с двумя резьбовыми отверстиями на торце и одним резьбовым отверстием сбоку крышки задней.

А2.1-12/20.03.6 – насос аксиально-поршневой нерегулируемый 2-й модели, 1-ой подмодели с рабочим объемом 12см^3 , номинальным рабочим давлением 20 МПа, климатического исполнения У1 со шлицевым валом правого вращения, с двумя резьбовыми отверстиями на торце крышки задней.